# Anemo4403 v2

風速計

## 簡介

具備在極端條件下的堅固性與高耐久性。

脈波輸出。

風速範圍為 2 ~ 200km/h。

內含20米電纜線，方便連接。

高品質不銹鋼軸承。

不需維護。

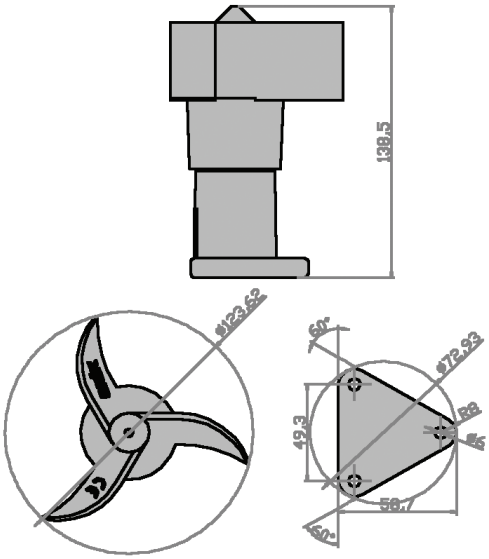


## 特點

具備堅固耐磨損的設計且具有彈性，是市場上最好的風速計。適合使用於各式各樣的應用，提供20米電纜線直接出線以方便做連接。
具有不銹鋼軸承與高品質塑膠本體與風杯。

## 應用

Anemo4403 是為了家庭與工業應用所專門設計的: 起重機械、建築物、太陽能板、風力發電機、氣象偵測站、溫室等應用。
Anemo4403 通常會連接到轉速表等裝置 (請參考我們的 WM44-P、WM44-DRM、TCA-200R/TCA-201R、BS100/X)，PLCs、資料擷取器或是直接顯示風速值與風速的警報值，也可以記錄風速的數據。

## 操作

### 輸入 / 輸出

風速範圍達 200km/h。
輸出: 內部具備一組接點，輸出的頻率將與風速成正比 (請見圖表)。

內部所連接的電容可作為信號濾波用。

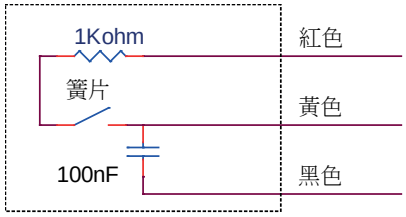


### 風速 - 輸出比例

輸出頻率與風速成正比
風速 = 0Km/h　Anemo4403 輸出 = 0 Hz。
風速 = 100Km/h　Anemo4403 輸出 = 105 Hz (pulses per second)。

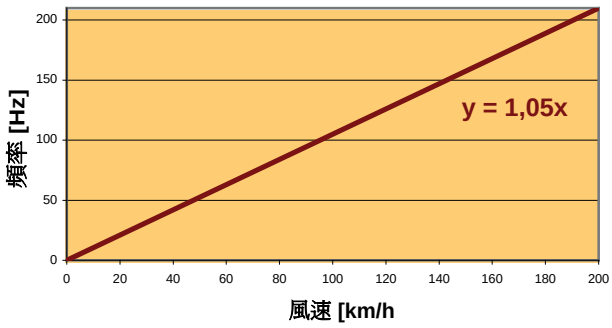

# Anemo4403 v2 風速計

## 技術規格

| | | | |
|---|---|---|---|
| 電源供應 | 5... 24Vdc | 儲存溫度 | -35ºC +85ºC |
| 最大輸入 | 15mA | 工作溫度(無凝結) | -20ºC +80ºC |
| 測量範圍 | 2-200 km/h | 重量 (不帶電纜) | 150 g approx. |
| 啟動速度 | 8 km/h | 重量 (電纜= 20米) | 1260 g approx. |
| 精度 | +- 2% | | |

## 連接範例

**2 線式連接方式，使用WM44-P與TCA200/R**

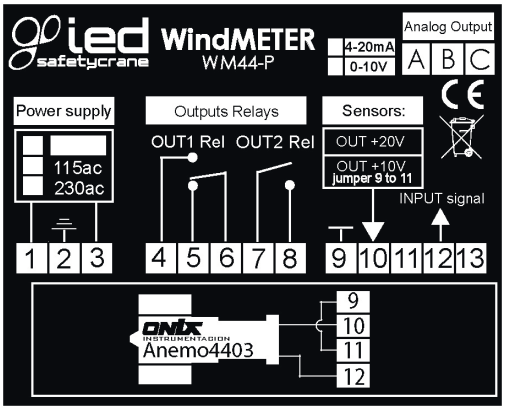


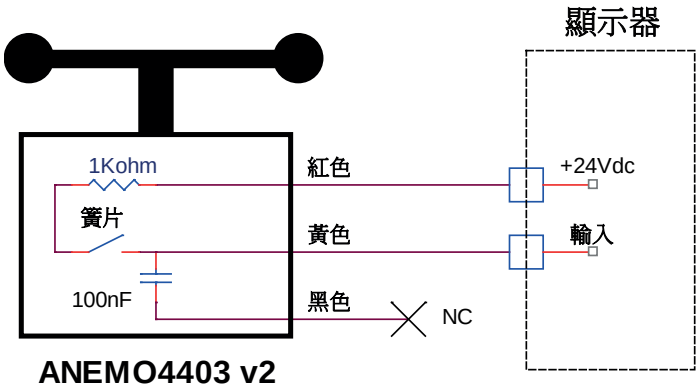

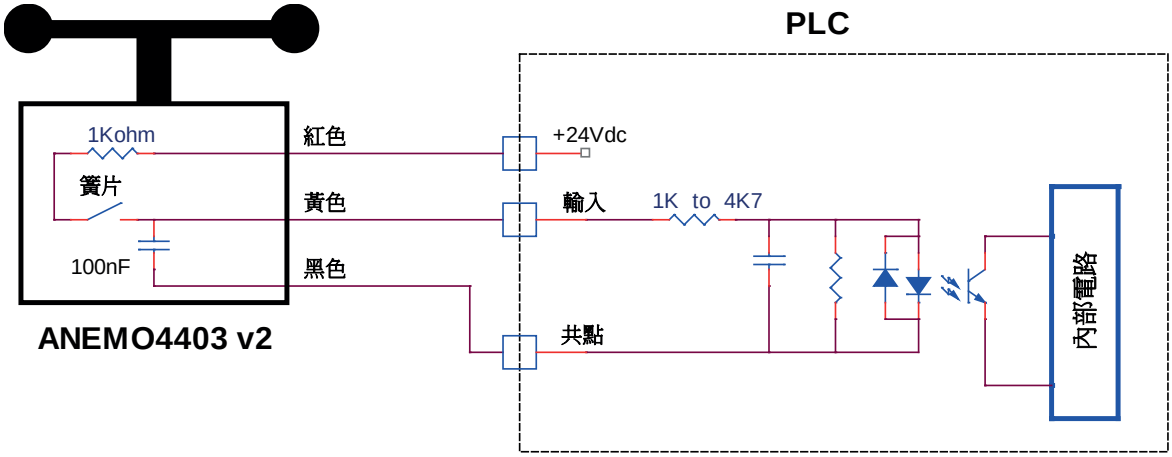
**3 線式連接方式**