Anemo4403 0-10V

風速計
0-10 V 類比輸出

簡介

具備在極端條件下的堅固性與高耐久性。

類比輸出：0 - 10 V。

電源供應：15... 24 Vdc。

可達120km/h。

內含20米電纜線，方便連接。

高品質不銹鋼軸承。

不需維護。

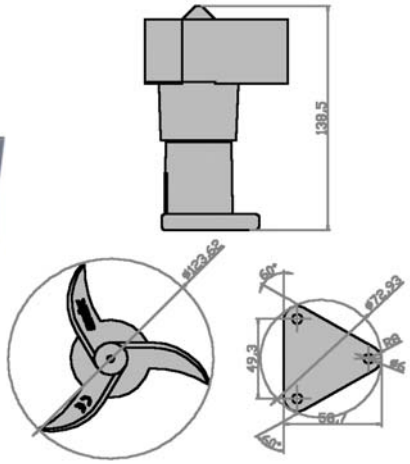

特點

具備堅固耐磨損的設計且具有彈性，是市場上最好的風速計，適合使用於各式各樣的應用， 提供20米電纜線方便做連接。具有不銹鋼軸承與高品質塑膠本體與風杯。

應用

Anemo4403 是為了家庭與工業應用所專門設計的: 起重機械、建築物、太陽能板、風力發電機、氣象偵測站、溫室等應用。

Anemo4403 通常會連接到轉速表等裝置 (請參考我們的 V12、V201、BS100/X 0-10V)，PLCs、資料擷取器或是直接顯示風速值與風速的警報值，也可以記錄風速的數據。

操作

輸入 / 輸出

風速範圍達 120 km/h。
電源供應 = 15... 24 Vdc。
類比輸出 = 0 - 10 V。
0V = 0 km/h -> 10 Vdc = 120 km/h (請見圖表)。

風速 - 輸出比例

輸出信號與風速成正比
0... 10 V = 0... 120 km/h

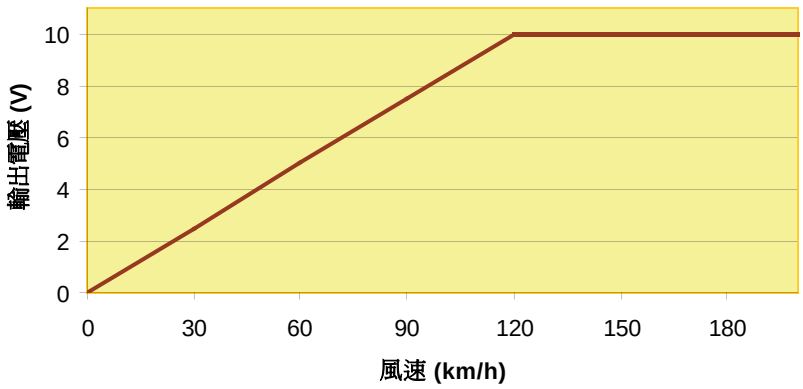

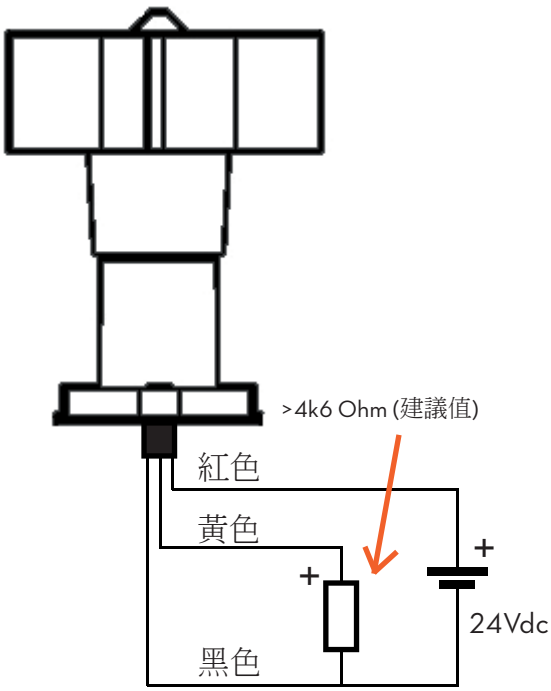

技術規格

電源供應	15... 24 Vdc	連接負載阻抗 (建議)	>4k6 Ohm
功率消耗	<2,5W	IP 等級	IP65
啟動速度	8 km/h	儲存溫度	-35°C... +80°C
測量範圍	2...120 km/h	操作溫度 (無凝結)	-20°C... +70°C
類比輸出	0 -10 V	重量	155 g approx.
精度	+-2%	重量 (電纜線 = 20米)	1265 g approx.