# Anemo4403 4-20mA

風速計
2線式 4-20mA
類比輸出

## 簡介

具備在極端條件下的堅固性與高耐久性。
類比輸出：2線式 4-20mA。
可達180km/h。
電源供應：12 ~ 30 Vdc。
內含20米電纜線。方便連接。
高品質不銹鋼軸承。
不需維護。

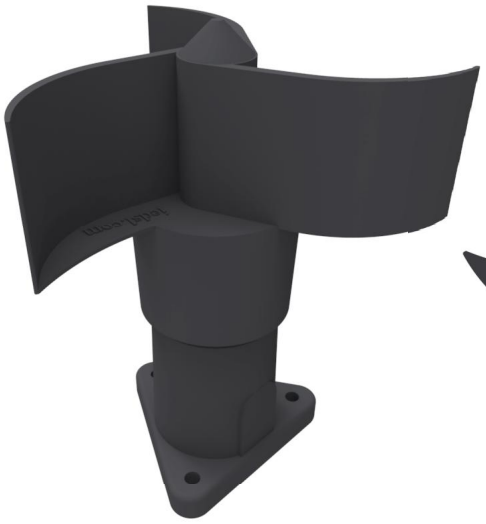

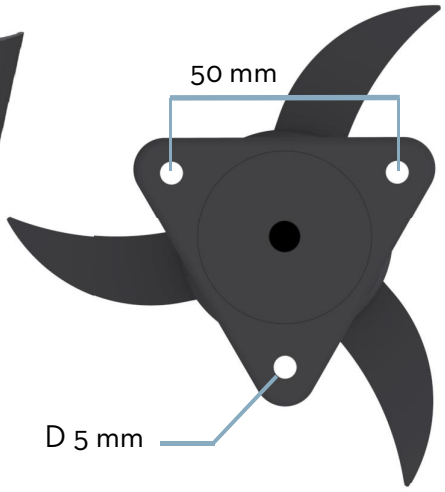


## 特點

具備堅固耐磨損的設計且具有彈性，是市場上最好的風速計，適合使用於各式各樣的應用，提供20米電纜線即插即用。具有不銹鋼軸承與高品質塑膠本體與風杯。

## 應用

Anemo4403 4-20mA 是為了家庭與工業應用所專門設計的: 起重機械、建築物、太陽能板、風力發電機、氣象偵測站、溫室等應用。

Anemo4403 通常會連接到轉速表等裝置 (請參考我們的 V12、V201、BS100/X 4-20mA、WM44P AI )PLCs 與資料擷取器。

## 連接方式

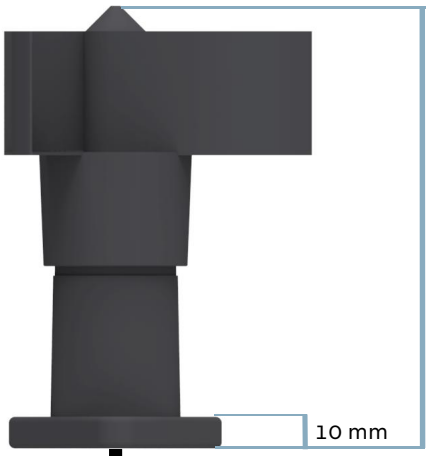


接腳說明：
紅色 - 電源
黃色 - 類比輸出
黑色 - 不連接

連接至PLC：

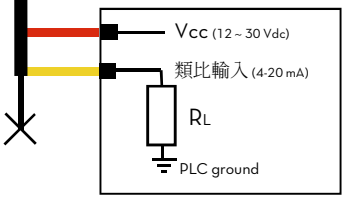


## 風速輸出

輸出信號與風速成正比

4 mA = 0 km/h -> 20 mA = 180 km/h (請見圖表)。

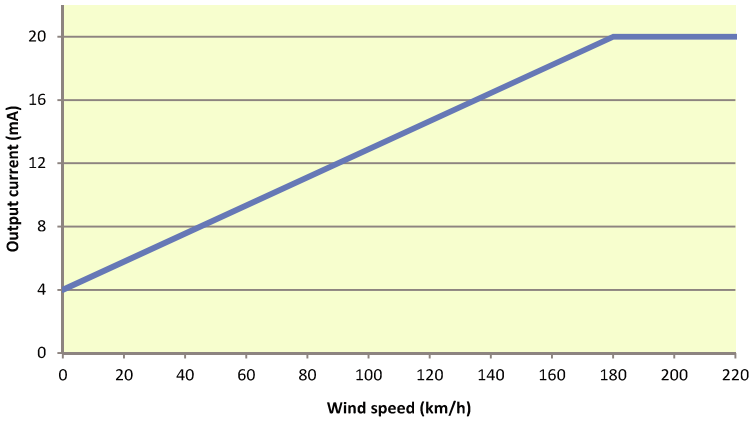


## 技術規格

| | | | |
|---|---|---|---|
| 電源供應 | 12 to 30Vdc | 可連接負載阻抗 | $R_L < \frac{V_{CC}-8V}{0.02A}[\cdot]$ |
| 功率消耗 | <2,5W | 儲存溫度 | -35°C... +80°C |
| 啟動速度 | 8 km/h | 操作溫度 (無凝結) | -20°C... +70°C |
| 測量範圍 | 3...180 km/h | 重量 | 155 g approx. |
| 精度 | 2% | 類比輸出 | 2線式<br>4 -20 mA |